平成26年度（第4回）
関東9人制バレーボール社会人男女優勝大会
【 男子 】
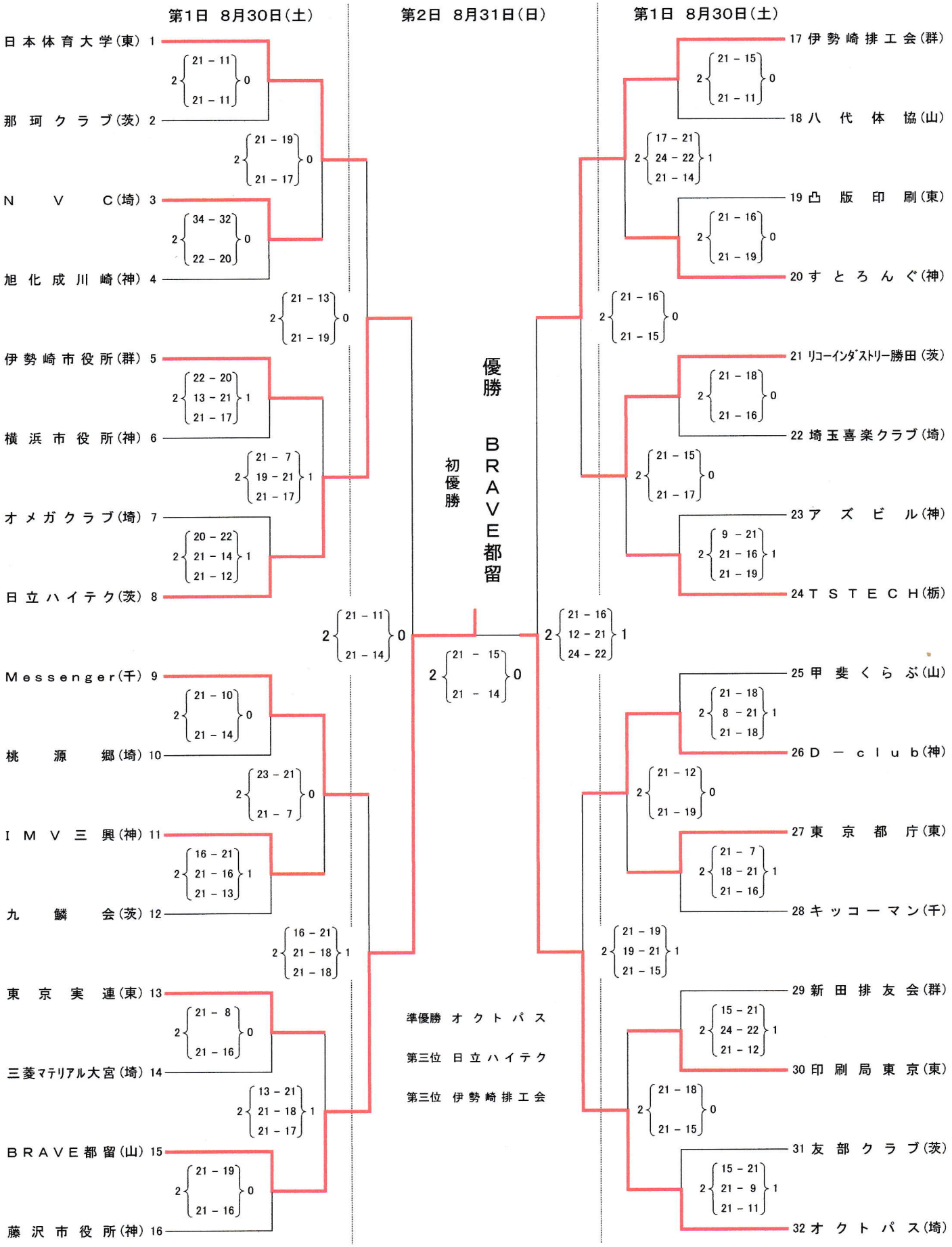
会場　日野市市民の森ふれあいホール
立川市柴崎市民体育館